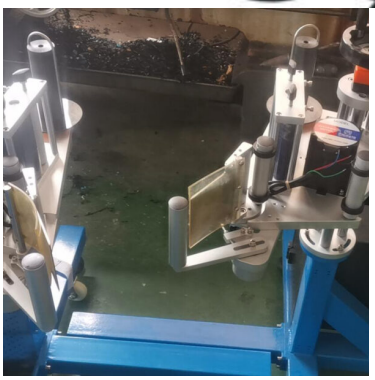

# ETYKIECIARKA NA LINII PRODUKCYJNEJ BOCZNEGO NAKLEJANIA MAŁYCH ETYKIET

| | |
|---|---|
| OPAKOWANIA | BECZKI, BIDONY, KANISTRY, KARTONY, SŁOIKI, TUBY, BUTELKI, POJEMNIKI, PUDEŁKA & KARTONY, PUSZKI, TOREBKI i SASZETKI, WIADRA, WORKI, WIELOPAKI, SZKLANKA, SŁOIKI, TACKI |
| Typ etykiety | Samoprzylepne etykiety |

SAMOPRZYLEPNE

| | |
|---|---|
| Miejsce etykietowania | Bok |
| Kształt podstawy | Koło, Kwadrat, Owal, Prostokąt |
| Długość etykiety (mm) | 5-600 |
| Wysokość etykiety (mm) | 10-100, 10-160 |
| Szerokość produktu/opakowania (mm) | 25-200 |
| Wysokość produktu/opakowania (mm) | 0,2-150 |
| Wydajność szt./minutę | 0-200 |
| Tolerancja +/- | 0,5 mm, 1 mm |
| Średnica rolki zewnętrzna (mm) | 500 |
| Średnica rolki wewnętrzna (mm) | 76 |
| Termin realizacji (dni) | 3 |
| Materiał | OPS, PET, PVC |
| Proces działania | Automatyczne, Automatyczny (fotokomórka), Pozioma, Pracy samodzielnej, Włączenia w linię produkcyjną |
| Opcje płatne | Datownik, Pozycjonowanie produktu, Większe pole etykietowania |
| Cechy maszyny | Angielskie menu, Automatyczny podajnik, Obudowa ze stali nierdzewnej, Silniki plc |
| Moc maszyny kW | 0,4 |
| Waga maszyny (kg) | 70 |
| Wymiary maszyny dł. x szer. x wys. (mm) | 1300x1000x1300 |
| Zasilanie | 220V 50/60Hz |
| DRUKARKI | Atramentowa ink-jet, Druk laserowy, Laserowa, Termotransferowa, Wytłoczenie |
| ATUTY | Fotokomórka, Kontakt z art. spożywczymi, łatwa do wyczyszczenia, Łatwa regulacja, Panel dotykowy, powierzchnia gładka ze stali nierdzewnej, Prosta obsługa, Stabilne działanie, Szybka, Wysoka precyzja |
| BRANŻE | Chemiczna, Farmaceutyczna, Gorzelnie i Browary, Instant, Kawy, Herbaty, Kosmetyczna, Kremy, żele, mydła, Książki, teczki, karty, Mąki, Ryż, Panierki, Makarony, Mięso, Ryby, Mleczna, Napojów, Oleje, Octy, Syropy, Owoce Warzywa, Pasze i nawozy, Poligraficzna, Słodycze, Przekąski, Sosy, pasty, przyprawy, Spożywcza, Suplementy, Torebki, worki, koperty, folie |

przeczytaj więcej
**Price:** 29,000.00 zł + VAT 23%
**Kategorie:** BOCZNE, ETYKIECIARKI, MASZYNY, SAMOPRZYLEPNE
**Atrybuty**Array

SAMOPRZYLEPNE

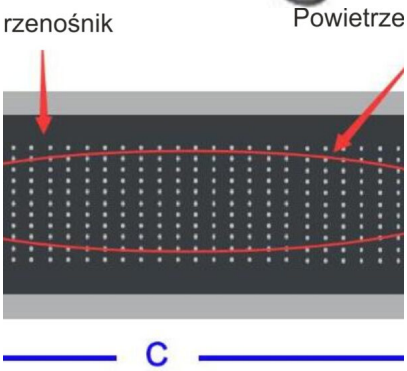


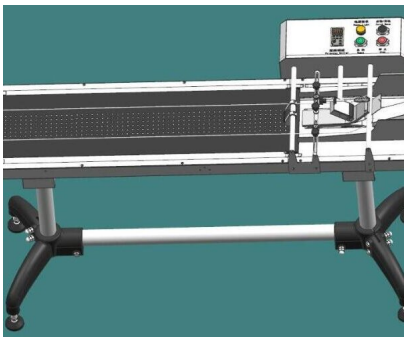

# MASZYNA DO ETYKIETOWANIA TOREBEK WORKÓW KOPERT ARKUSZY OD GÓRY Z PRZENOŚNIKIEM SSĄCYM I DOZOWNIKIEM ARKUSZOWYM

**Podajnik z przenośnikiem próżniowym**

Rozmiar taśmy przenośnika można dostosować, prosimy o podanie rozmiaru
A – szerokość przyssania (otworów)

SAMOPRZYLEPNE

B – szerokość taśmy przenośnika
C – szerokość całkowita przenośnika

| | |
|---|---|
| OPAKOWANIA | BECZKI, BLISTER, ETYKIETY, FOLIA, KANISTRY, KARTONY, SASZETKI, SKIN, SŁOIKI, TUBY, BUTELKI, KUBKI, POJEMNIKI, PUDEŁKA & KARTONY, PUSZKI, TOREBKI i SASZETKI, WIADRA, WORKI, WIELOPAKI, SZKLANKA, SŁOIKI, TACKI |
| Typ etykiety | Samoprzylepne etykiety |
| Miejsce etykietowania | Góra |
| Kształt podstawy | Koło, Kwadrat, Owal, Prostokąt |
| TYP DOZOWNIKA | Podajnik arkuszy |
| Długość etykiety (mm) | 6-250 |
| Wysokość etykiety (mm) | 20-170 |
| Szerokość produktu/opakowania (mm) | 25-200 |
| Wysokość produktu/opakowania (mm) | 0,2-150 |
| Wydajność szt./minutę | 0-200 |
| Tolerancja +/- | 0,5 mm, 1 mm |
| Średnica rolki zewnętrzna (mm) | 500 |
| Średnica rolki wewnętrzna (mm) | 76 |
| Termin realizacji (dni) | 3 |
| Materiał | OPS, PET, PVC |
| Proces działania | Automatyczne, Automatyczny (fotokomórka), Pozioma, Pracy samodzielnej, Włączenia w linię produkcyjną |
| Opcje płatne | Datownik, Pozycjonowanie produktu, Większe pole etykietowania |
| Cechy maszyny | Angielskie menu, Automatyczny podajnik, Obudowa ze stali nierdzewnej, Silniki plc |
| Moc maszyny kW | 0,4 |
| Waga maszyny (kg) | 100 |
| Wymiary maszyny dł. x szer. x wys. (mm) | 1300x1000x1300 |
| Zasilanie | 220V 50/60Hz, 380 V 50 Hz |
| DRUKARKI | Atramentowa ink-jet, Druk laserowy, Laserowa, Termotransferowa, Wytłoczenie |
| ATUTY | Fotokomórka, Kontakt z art. spożywczymi, łatwa do wyczyszczenia, Łatwa regulacja, Panel dotykowy, powierzchnia gładka ze stali nierdzewnej, Prosta obsługa, Stabilne działanie, Szybka, Wysoka precyzja |
| BRANŻE | Chemiczna, Farmaceutyczna, Gorzelnie i Browary, Instant, Kawy, Herbaty, Kosmetyczna, Kremy, żele, mydła, Książki, teczki, karty, Mąki, Ryż, Panierki, Makarony, Mięso, Ryby, Mleczna, Napojów, Oleje, Octy, Syropy, Owoce Warzywa, Pasze i nawozy, Poligraficzna, Słodycze, Przekąski, Sosy, pasty, przyprawy, Spożywcza, Suplementy, Torebki, worki, koperty, folie |

przeczytaj więcej
**Price:** 49,000.00 zł + VAT 23%
**Kategorie:** ETYKIECIARKI, GÓRNE, SAMOPRZYLEPNE
**Atrybuty**Array

SAMOPRZYLEPNE

# MASZYNA DO ETYKIETOWANIA PRODUKTÓW PŁASKICH OD GÓRY Z PRZENOŚNIKIEM

| | |
|---|---|
| OPAKOWANIA | BECZKI, BLISTER, ETYKIETY, FOLIA, KANISTRY, KARTONY, SASZETKI, SKIN, SŁOIKI, TUBY, BUTELKI, KUBKI, POJEMNIKI, PUDEŁKA & KARTONY, PUSZKI, TOREBKI i SASZETKI, WIADRA, WORKI, WIELOPAKI, SZKLANKA, SŁOIKI, TACKI |
| Typ etykiety | Samoprzylepne etykiety |
| Miejsce etykietowania | Góra |
| Kształt podstawy | Koło, Kwadrat, Owal, Prostokąt |
| TYP DOZOWNIKA | Podajnik arkuszy |
| Długość etykiety (mm) | 6-250 |
| Wysokość etykiety (mm) | 20-170 |
| Szerokość produktu/opakowania (mm) | 25-200 |
| Wysokość produktu/opakowania (mm) | 0,2-150 |
| Wydajność szt./minutę | 0-200 |
| Tolerancja +/- | 0,5 mm, 1 mm |
| Średnica rolki zewnętrzna (mm) | 500 |
| Średnica rolki wewnętrzna (mm) | 76 |
| Termin realizacji (dni) | 3 |
| Materiał | OPS, PET, PVC |
| Proces działania | Automatyczne, Automatyczny (fotokomórka), Pozioma, Pracy samodzielnej, Włączenia w linię produkcyjną |
| Opcje płatne | Datownik, Podajnik arkuszowy, Pozycjonowanie produktu, |

SAMOPRZYLEPNE

| | |
|---|---|
| | Przenośnik podający, Przenośnik próżniowy, Większe pole etykietowania |
| Cechy maszyny | Angielskie menu, Automatyczny podajnik, Obudowa ze stali nierdzewnej, Silniki plc |
| Moc maszyny kW | 0,95 |
| Waga maszyny (kg) | 100 |
| Wymiary maszyny dł. x szer. x wys. (mm) | 1300x1000x1300 |
| Zasilanie | 220V 50/60Hz, 380 V 50 Hz |
| DRUKARKI | Atramentowa ink-jet, Druk laserowy, Laserowa, Termotransferowa, Wytłoczenie |
| ATUTY | Fotokomórka, Kontakt z art. spożywczymi, łatwa do wyczyszczenia, Łatwa regulacja, Panel dotykowy, powierzchnia gładka ze stali nierdzewnej, Prosta obsługa, Stabilne działanie, Szybka, Wysoka precyzja |
| BRANŻE | Chemiczna, Farmaceutyczna, Gorzelnie i Browary, Instant, Kawy, Herbaty, Kosmetyczna, Kremy, żele, mydła, Książki, teczki, karty, Mąki, Ryż, Panierki, Makarony, Mięso, Ryby, Mleczna, Napojów, Oleje, Octy, Syropy, Owoce Warzywa, Pasze i nawozy, Poligraficzna, Słodycze, Przekąski, Sosy, pasty, przyprawy, Spożywcza, Suplementy, Torebki, worki, koperty, folie |

przeczytaj więcej
**Price:** 35,000.00 zł + VAT 23%
**Kategorie:** ETYKIECIARKI, GÓRNE, SAMOPRZYLEPNE
**Atrybuty**Array

# MASZYNA DO ETYKIETOWANIA PRODUKTÓW PŁASKICH OD GÓRY

| | |
|---|---|
| OPAKOWANIA | BECZKI, BLISTER, ETYKIETY, FOLIA, KANISTRY, KARTONY, SASZETKI, SKIN, SŁOIKI, TUBY, BUTELKI, KUBKI, POJEMNIKI, PUDEŁKA & KARTONY, PUSZKI, TOREBKI i SASZETKI, WIADRA, WORKI, WIELOPAKI, SZKLANKA, SŁOIKI, TACKI |
| Typ etykiety | Samoprzylepne etykiety |
| Miejsce etykietowania | Góra |

SAMOPRZYLEPNE

| | |
|---|---|
| Kształt podstawy | Koło, Kwadrat, Owal, Prostokąt |
| TYP DOZOWNIKA | Podajnik arkuszy |
| Długość etykiety (mm) | 6-250 |
| Wysokość etykiety (mm) | 20-170 |
| Szerokość produktu/opakowania (mm) | 28-125 |
| Wysokość produktu/opakowania (mm) | 25-230 |
| Wydajność szt./minutę | 0-200 |
| Tolerancja +/- | 1 mm |
| Grubość materiału (mm) | 0,035-0,13 |
| Średnica rolki zewnętrzna (mm) | 500 |
| Średnica rolki wewnętrzna (mm) | 76 |
| Termin realizacji (dni) | 3 |
| Proces działania | Automatyczne, Automatyczny (fotokomórka), Pozioma, Pracy samodzielnej, Włączenia w linię produkcyjną |
| Opcje płatne | Datownik, Podajnik arkuszowy, Pozycjonowanie produktu, Przenośnik podający, Przenośnik próżniowy, Większe pole etykietowania |
| Cechy maszyny | Angielskie menu, Automatyczny podajnik, Silniki plc |
| Moc maszyny kW | 0,95 |
| Waga maszyny (kg) | 100 |
| Wymiary maszyny dł. x szer. x wys. (mm) | 1000x1000x1600 |
| Zasilanie | 220V 50/60Hz |
| DRUKARKI | Atramentowa ink-jet, Druk laserowy, Laserowa, Termotransferowa, Wytłoczenie |
| ATUTY | Fotokomórka, Kontakt z art. spożywczymi, łatwa do wyczyszczenia, Łatwa regulacja, Panel dotykowy, powierzchnia gładka ze stali nierdzewnej, Prosta obsługa, Stabilne działanie, Szybka, Wysoka precyzja |
| BRANŻE | Chemiczna, Farmaceutyczna, Gorzelnie i Browary, Instant, Kawy, Herbaty, Kosmetyczna, Kremy, żele, mydła, Książki, teczki, karty, Mąki, Ryż, Panierki, Makarony, Mięso, Ryby, Mleczna, Napojów, Oleje, Octy, Syropy, Owoce Warzywa, Pasze i nawozy, Poligraficzna, Słodycze, Przekąski, Sosy, pasty, przyprawy, Spożywcza, Suplementy, Torebki, worki, koperty, folie |

przeczytaj więcej
**Price:** 29,000.00 zł + VAT 23%
**Kategorie:** ETYKIECIARKI, GÓRNE, SAMOPRZYLEPNE
**Atrybuty**Array