GĘSTE PŁYNY

-14%

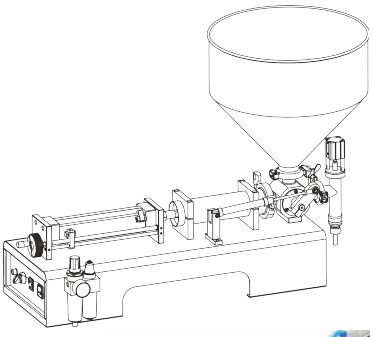

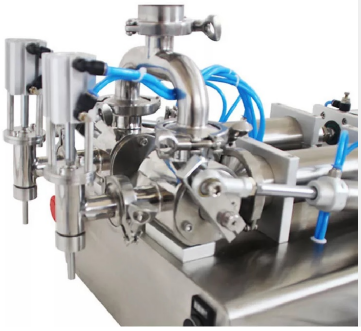

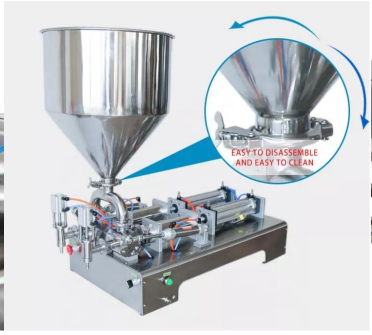

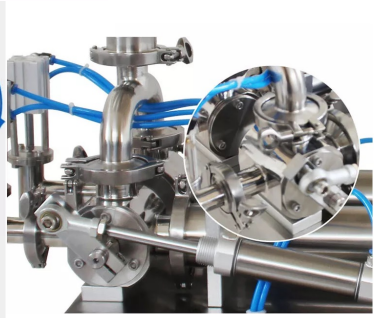

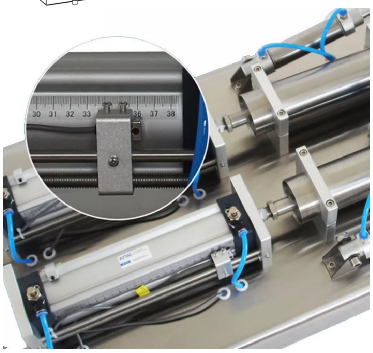

DOZOWNIK 30-300 ML 2 GŁOWICE DO GĘSTYCH I PÓŁPŁYNNYCH PRODUKTÓW PÓŁAUTOMATYCZNA

Typ maszyny (zastosowanie)	NALEWAJĄCA
OPAKOWANIA	SASZETKI, SŁOIKI, TUBKI, TUBY, BUTELKI, KUBKI, POJEMNIKI, PUDEŁKA & KARTONY, PUSZKI, TOREBKI i SASZETKI, WIADRA, WORKI, SZKLANKA, SŁOIKI, TACKI
Pakowanie	GĘSTE PASTY, PŁYNNE, Homogeniczne, Półpłynne, Półgęste
Typ produktu (zawartość)	Dżem, Kleje, Kosmetyki, Mydło w płynie, Oleje jadalne, Smary, Śmietana, Soki, Sosy, Suplementy diety
Dysze dozujące	2
Doza	30-300
Wydajność szt./minutę	12-22
Tolerancja +/-	1%
Pojemność zbiornika (l)	30
Skład maszyny	Jednostka ważąca, Lej, Siłownik pnematyczny, Zbiornik
Proces działania	Półautomatyczne, Półautomatyczny (naciśnij pedał), Pracy samodzielnej, Włączenia w linię produkcyjną
Termin realizacji (dni)	Na magazynie
Opcje płatne	Mieszalnik, Noga (stojak), Podgrzewanie, Zbiornik
Zasilanie	230 V / 50 Hz
Wymiary maszyny dł. x szer. x wys. (mm)	900x500x1050
Moc maszyny kW	0,2
Cechy maszyny	Części ze stali nierdzewnej, Obudowa ze stali nierdzewnej, Regulacja dozy, Stal 201 obudowa, Stal 304 kontakt z produktem, Wymaga podłączenia kompresora
Waga maszyny (kg)	30
Podzespoły	Airtec, Europejskie
BRANŻE	Chemiczna, Farmaceutyczna, Gorzelnie i Browary, Instant, Kawy, Herbaty, Kosmetyczna, Kremy, żele, mydła, Mąki, Ryż, Panierki, Makarony, Mleczna, Napojów, Oleje, Octy, Syropy, Owoce Warzywa, Pasze i nawozy, Słodycze, Przekąski, Sosy, pasty, przyprawy, Spożywcza, Suplementy
ATUTY	Kontakt z art. spożywczymi, łatwa do wyczyszczenia, Łatwa regulacja, powierzchnia gładka ze stali nierdzewnej, Prosta obsługa, Regulacja dozy, Wysoka precyzja

przeczytaj więcej

Price: ~~14,000.00 zł~~ Original price was: 14,000.00 zł.12,000.00 złCurrent price is: 12,000.00 zł. + VAT 23%

Kategorie: DOZUJĄCE, POMPY, GĘSTE PŁYNY, MASZYNY

AtrybutyArray

DOZOWNIK GĘSTYCH I PÓŁPŁYNNYCH PRODUKTÓW PÓŁAUTOMATYCZNA

Typ maszyny (zastosowanie)	NALEWAJĄCA
OPAKOWANIA	SASZETKI, SŁOIKI, TUBKI, TUBY, BUTELKI, KUBKI, POJEMNIKI, PUDEŁKA & KARTONY, PUSZKI, TOREBKI i SASZETKI, WIADRA, WORKI, SZKLANKA, SŁOIKI, TACKI
Pakowanie	GĘSTE PASTY, PŁYNNE, Homogeniczne, Półpłynne, Półgęste
Typ produktu (zawartość)	Dżem, Kleje, Kosmetyki, Mydło w płynie, Oleje jadalne, Smary, Śmietana, Soki, Sosy, Suplementy diety
Dysze dozujące	1, 2
Doza	100-1000, 5-50, 50-500, 500-2500
Wydajność szt./minutę	12-22
Tolerancja +/-	1%
Pojemność zbiornika (l)	20
Skład maszyny	Jednostka ważąca, Lej, Siłownik pnematyczny, Zbiornik
Proces działania	Półautomatyczne, Półautomatyczny (naciśnij pedał), Pracy samodzielnej, Włączenia w linię produkcyjną
Termin realizacji (dni)	90

Opcje płatne	Mieszalnik, Noga (stojak), Podgrzewanie, Zbiornik
Zasilanie	230 V / 50 Hz
Wymiary maszyny dł. x szer. x wys. (mm)	900x500x1050
Moc maszyny kW	0,2
Cechy maszyny	Części ze stali nierdzewnej, Obudowa ze stali nierdzewnej, Regulacja dozy, Stal 201 obudowa, Stal 304 kontakt z produktem, Wymaga podłączenia kompresora
Waga maszyny (kg)	30
Podzespoły	Airtec, Europejskie
BRANŻE	Chemiczna, Farmaceutyczna, Gorzelnie i Browary, Instant, Kawy, Herbaty, Kosmetyczna, Kremy, żele, mydła, Mąki, Ryż, Panierki, Makarony, Mleczna, Napojów, Oleje, Octy, Syropy, Owoce Warzywa, Pasze i nawozy, Słodycze, Przekąski, Sosy, pasty, przyprawy, Spożywcza, Suplementy
ATUTY	Kontakt z art. spożywczymi, łatwa do wyczyszczenia, Łatwa regulacja, powierzchnia gładka ze stali nierdzewnej, Prosta obsługa, Regulacja dozy, Wysoka precyzja

przeczytaj więcej

Variations

Image	Description	Doza	Price
		50-500	11,900.00 zł + VAT 23%
		50-500	11,900.00 zł + VAT 23%
		100-1000	12,900.00 zł + VAT 23%
		500-2500	14,900.00 zł + VAT 23%

Kategorie: DOZUJĄCE, POMPY, GĘSTE PŁYNY, MASZYNY
AtrybutyArray