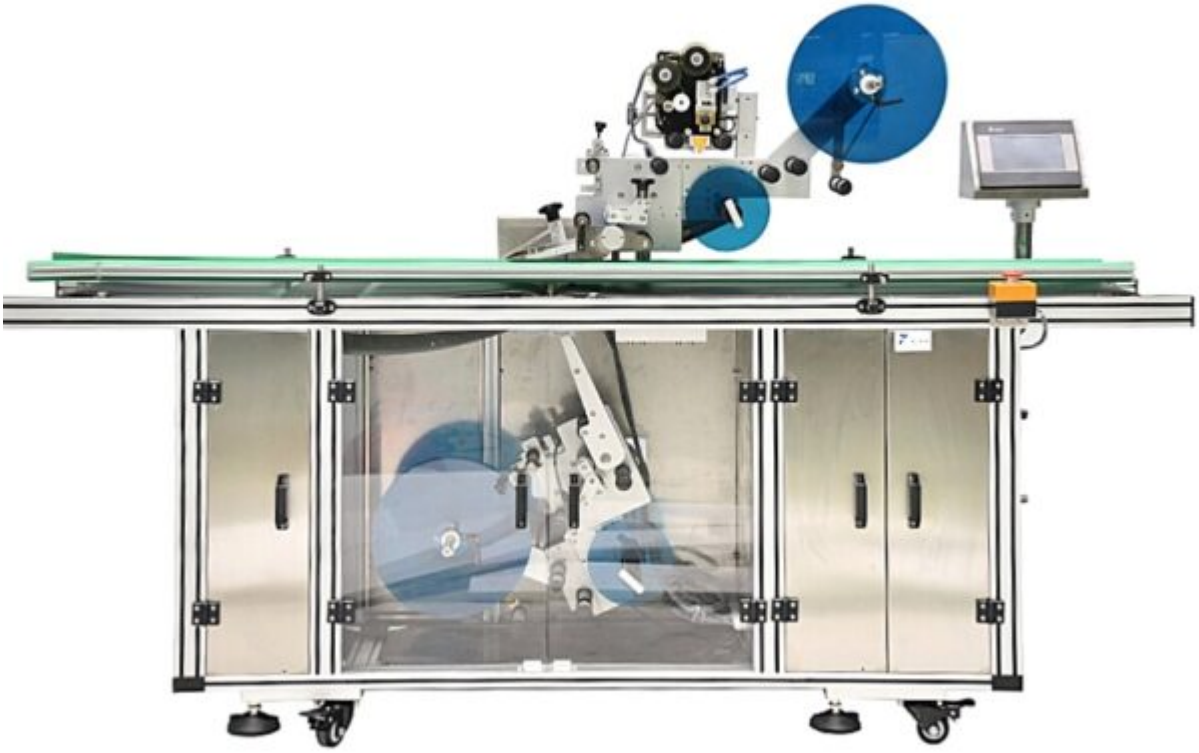

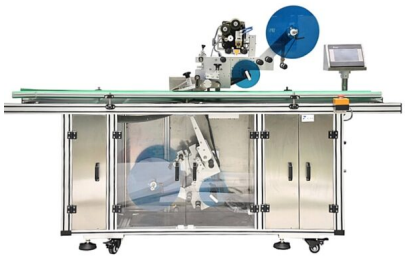

ETYKIECIARKA Z GÓRY I DOŁU TACKI POJEMNIKI KARTONIKI

Maszyna do etykietowania od góry i dołu

W pełni automatyczna maszyna do etykietowania powierzchni górnej i dolnej
KSZTAŁTY: prostokątów, kwadratowych przedmiotów, okrągłych

Wysoka wydajność przy dwóch głowicach etykietujących pracujących w tym samym czasie.

OPCJE: stół operacyjny, maszynę do kodowania dat lub drukarkę atramentową , które można podłączyć bezpośrednio do maszyny etykietującej, może również pasować do innych wykrywaczy metali, maszyny do kontroli wagi lub przenośnika do zamykania kartonów.

OPAKOWANIA	BLISTER, KANISTRY, KARTONY, SASZETKI, SKIN, SŁOIKI, TUBKI, TUBY, BUTELKI, KUBKI, POJEMNIKI, PUDEŁKA & KARTONY, PUSZKI, TOREBKI i SASZETKI, WIADRA, WORKI, WIELOPAKI, SZKLANKA, SŁOIKI, TACKI
Typ etykiety	Samoprzylepne etykiety
Miejsce etykietowania	Dół, Góra
Kształt podstawy	Koło, Kwadrat, Owal, Prostokąt, Sześciokąt
Wysokość produktu/opakowania (mm)	15-100
Długość produktu (mm)	50-400
Szerokość produktu/opakowania (mm)	30-300
Wysokość etykiety (mm)	20-110
Długość etykiety (mm)	20-250
Wydajność szt./minutę	0-150
Moc maszyny kW	0,78
Średnica rolki wewnętrzna (mm)	76
Średnica rolki zewnętrzna (mm)	280
Tolerancja +/-	1 mm

przeczytaj więcej
Price: 79,000.00 zł + VAT 23%
Kategorie: DOLNE, ETYKIECIARKI, GÓRNE, MASZYNY, SAMOPRZYLEPNE
AtrybutyArray

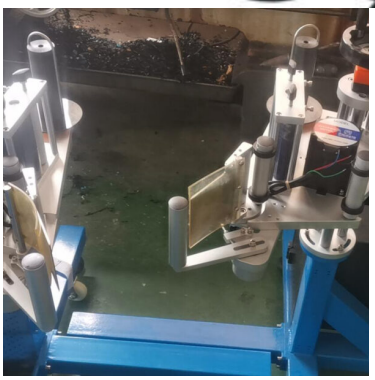

ETYKIECIARKA NA LINII PRODUKCYJNEJ BOCZNEGO NAKLEJANIA MAŁYCH ETYKIET

OPAKOWANIA	BECZKI, BIDONY, KANISTRY, KARTONY, SŁOIKI, TUBY, BUTELKI, POJEMNIKI, PUDEŁKA & KARTONY, PUSZKI, TOREBKI i SASZETKI, WIADRA, WORKI, WIELOPAKI, SZKLANKA, SŁOIKI, TACKI
Typ etykiety	Samoprzylepne etykiety

Miejsce etykietowania	Bok
Kształt podstawy	Koło, Kwadrat, Owal, Prostokąt
Długość etykiety (mm)	5-600
Wysokość etykiety (mm)	10-100, 10-160
Szerokość produktu/opakowania (mm)	25-200
Wysokość produktu/opakowania (mm)	0,2-150
Wydajność szt./minutę	0-200
Tolerancja +/-	0,5 mm, 1 mm
Średnica rolki zewnętrzna (mm)	500
Średnica rolki wewnętrzna (mm)	76
Termin realizacji (dni)	3
Materiał	OPS, PET, PVC
Proces działania	Automatyczne, Automatyczny (fotokomórka), Pozioma, Pracy samodzielnej, Włączenia w linię produkcyjną
Opcje płatne	Datownik, Pozycjonowanie produktu, Większe pole etykietowania
Cechy maszyny	Angielskie menu, Automatyczny podajnik, Obudowa ze stali nierdzewnej, Silniki plc
Moc maszyny kW	0,4
Waga maszyny (kg)	70
Wymiary maszyny dł. x szer. x wys. (mm)	1300x1000x1300
Zasilanie	220V 50/60Hz
DRUKARKI	Atramentowa ink-jet, Druk laserowy, Laserowa, Termotransferowa, Wytłoczenie
ATUTY	Fotokomórka, Kontakt z art. spożywczymi, łatwa do wyczyszczenia, Łatwa regulacja, Panel dotykowy, powierzchnia gładka ze stali nierdzewnej, Prosta obsługa, Stabilne działanie, Szybka, Wysoka precyzja
BRANŻE	Chemiczna, Farmaceutyczna, Gorzelnie i Browary, Instant, Kawy, Herbaty, Kosmetyczna, Kremy, żele, mydła, Książki, teczki, karty, Mąki, Ryż, Panierki, Makarony, Mięso, Ryby, Mleczna, Napojów, Oleje, Octy, Syropy, Owoce Warzywa, Pasze i nawozy, Poligraficzna, Słodycze, Przekąski, Sosy, pasty, przyprawy, Spożywcza, Suplementy, Torebki, worki, koperty, folie

przeczytaj więcej
Price: 29,000.00 zł + VAT 23%
Kategorie: BOCZNE, ETYKIECIARKI, MASZYNY, SAMOPRZYLEPNE
AtrybutyArray

UNIWERSALNA MASZYNA DO AUTOMATYCZNEGO ETYKIETOWANIA BUTELEK OKRĄGŁYCH I HEXAGONALNYCH

Cecha

1. Technologia sterowania PLC, aby cała maszyna pracowała stabilnie i szybko

3. Regulacja pasa dociskowego pokrętłem z uchwytem do precyzyjengo ustawiania

5. Drukarka daty lub numerów partii termotransferowa

6. Fotokomórka na przeźroczyste etykiety samoprzylepne

Automatyczna maszyna do etykietowania okrągłych butelek
Obowiązujące etykiety: etykiety samoprzylepne, folie samoprzylepne, elektroniczne kody nadzoru, kody kreskowe itp.

Dotyczy produktów: produkty wymagające etykiet lub folii, które mają być przymocowane do powierzchni obwodowej

Przemysł aplikacji: szeroko stosowany w przemyśle spożywczym, medycynie, kosmetyce, codziennej chemii, elektronice, sprzęcie, tworzywach sztucznych i innych

Przykłady zastosowań: etykietowanie okrągłych butelek PET, etykietowanie butelek plastikowych, puszki na żywność itp.

Podstawowe zastosowanie/ PODSTAWOWE ZASTOSOWANIA
Automatyczna maszyna do etykietowania okrągłych butelek
Nadaje się do etykietowania okrągłych butelek w przemyśle napojów, farmaceutycznym, spożywczym, chemicznym i innych oraz może być używany do etykietowania całotygodniowego i półokrągłego.

Opcjonalny automat do rozszyfrowywania butelek ze stołem obrotowym, który można bezpośrednio podłączyć do przedniej linii produkcyjnej i automatycznie podawać butelki do maszyny etykietującej w celu zwiększenia wydajności.

Opcjonalna konfiguracja maszyny do kodowania i etykietowania taśm, która może drukować datę produkcji i numer partii online, zmniejszyć procedury pakowania butelek i poprawić wydajność produkcji.

Drukarkę można dodać do rozpylania zawartości na etykietach lub produktach w trybie online, zmniejszając procedury pakowania butelek i poprawiając wydajność produkcji.

Podstawowe zastosowanie automatycznego zwijarki do okrągłych butelek
Szereg zastosowań/ OBSZAR ZASTOSOWANIA
Odpowiednia etykietaEtykiety samoprzylepne, folie samoprzylepne, elektroniczne kody nadzoru, kody kreskowe itp.

Kwalifikujące się produkty Produkty wymagające mocowania etykiet lub folii do powierzchni obwodowej.

Aplikacje

Etykietowanie okrągłych butelek PET, etykietowanie butelek plastikowych, puszki na żywność itp.

proces roboczy/ PRZEBIEG PRACY
Proces roboczy automatycznej maszyny do etykietowania okrągłych butelek
Podstawowa zasada działania : Po oddzieleniu produktu przez mechanizm oddzielania butelek czujnik wykrywa przepływ produktu podczas procesu przenoszenia i wysyła sygnał z powrotem do systemu sterowania etykietowaniem. W odpowiednim położeniu system sterujący steruje silnikiem, aby wysłać etykietę i przymocować ją do produktu, który ma być etykietowany. Produkt przepływa przez urządzenie nakładające etykietę, a pasek nakładający etykietę napędza produkt do obracania się, etykieta jest zwijana i naklejanie etykiety jest zakończone.

Proces działania : wydanie produktu (możliwość podłączenia do linii montażowej) -> dostawa produktu (realizowana automatycznie przez sprzęt) -> separacja produktu -> testowanie produktu -> etykietowanie -> etykietowanie -> odbiór oznakowanych produktów.

Minimalna butelka płaska o szerokości 30 mm

Uwaga: ta maszyna nie może naklejać podwójnych etykiet

OPAKOWANIA	TUBY, BUTELKI, KUBKI, POJEMNIKI, PUDEŁKA & KARTONY, PUSZKI, WIADRA, SZKLANKA, SŁOIKI, TACKI
Typ etykiety	Samoprzylepne etykiety
Miejsce etykietowania	Bok
Kształt podstawy	Koło, Kwadrat, Owal, Prostokąt
Długość etykiety (mm)	20-314
Wysokość etykiety (mm)	15-150
Szerokość produktu/opakowania (mm)	25-100

Wysokość produktu/opakowania (mm)	25-230
Wydajność szt./minutę	60-120
Tolerancja +/-	1 mm
Średnica rolki zewnętrzna (mm)	300
Średnica rolki wewnętrzna (mm)	76
Termin realizacji (dni)	3
DRUKARKI	Atramentowa ink-jet, Druk laserowy, Laserowa, Termotransferowa, Wytłoczenie
Opcje płatne	Datownik, Fotokomórka do pozycjonowania, Fotokomórka na transparentną folię, Odrzut niezaetykietowanych produktów, Większe pole etykietowania
Cechy maszyny	Angielskie menu, Automatyczny podajnik, Obudowa ze stali nierdzewnej, Silniki plc
Moc maszyny kW	0,98
Waga maszyny (kg)	200
Wymiary maszyny dł. x szer. x wys. (mm)	1950x1100x1300
ATUTY	Fotokomórka, Kontakt z art. spożywczymi, łatwa do wyczyszczenia, Łatwa regulacja, Panel dotykowy, powierzchnia gładka ze stali nierdzewnej, Prosta obsługa, Stabilne działanie, Szybka
BRANŻE	Chemiczna, Farmaceutyczna, Gorzelnie i Browary, Instant, Kawy, Herbaty, Kosmetyczna, Mąki, Ryż, Panierki, Makarony, Mięso, Ryby, Mleczna, Napojów, Oleje, Octy, Syropy, Owoce Warzywa, Pasze i nawozy, Poligraficzna, Słodycze, Przekąski, Sosy, pasty, przyprawy, Spożywcza, Suplementy
Zasilanie	220V 50/60Hz

przeczytaj więcej
Price: 44,000.00 zł + VAT 23%
Kategorie: BOCZNE, ETYKIECIARKI, MASZYNY, SAMOPRZYLEPNE, WYPRZEDAŻ
AtrybutyArray

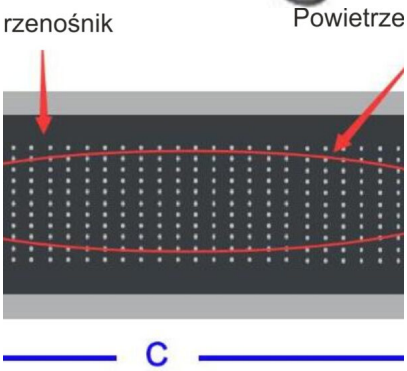

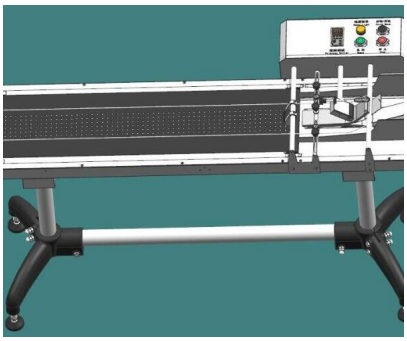

MASZYNA DO ETYKIETOWANIA TOREBEK WORKÓW KOPERT ARKUSZY OD GÓRY Z PRZENOŚNIKIEM SSĄCYM I DOZOWNIKIEM ARKUSZOWYM

Podajnik z przenośnikiem próżniowym

Rozmiar taśmy przenośnika można dostosować, prosimy o podanie rozmiaru
A – szerokość przyssania (otworów)

B – szerokość taśmy przenośnika
C – szerokość całkowita przenośnika

OPAKOWANIA	BECZKI, BLISTER, ETYKIETY, FOLIA, KANISTRY, KARTONY, SASZETKI, SKIN, SŁOIKI, TUBY, BUTELKI, KUBKI, POJEMNIKI, PUDEŁKA & KARTONY, PUSZKI, TOREBKI i SASZETKI, WIADRA, WORKI, WIELOPAKI, SZKLANKA, SŁOIKI, TACKI
Typ etykiety	Samoprzylepne etykiety
Miejsce etykietowania	Góra
Kształt podstawy	Koło, Kwadrat, Owal, Prostokąt
TYP DOZOWNIKA	Podajnik arkuszy
Długość etykiety (mm)	6-250
Wysokość etykiety (mm)	20-170
Szerokość produktu/opakowania (mm)	25-200
Wysokość produktu/opakowania (mm)	0,2-150
Wydajność szt./minutę	0-200
Tolerancja +/-	0,5 mm, 1 mm
Średnica rolki zewnętrzna (mm)	500
Średnica rolki wewnętrzna (mm)	76
Termin realizacji (dni)	3
Materiał	OPS, PET, PVC
Proces działania	Automatyczne, Automatyczny (fotokomórka), Pozioma, Pracy samodzielnej, Włączenia w linię produkcyjną
Opcje płatne	Datownik, Pozycjonowanie produktu, Większe pole etykietowania
Cechy maszyny	Angielskie menu, Automatyczny podajnik, Obudowa ze stali nierdzewnej, Silniki plc
Moc maszyny kW	0,4
Waga maszyny (kg)	100
Wymiary maszyny dł. x szer. x wys. (mm)	1300x1000x1300
Zasilanie	220V 50/60Hz, 380 V 50 Hz
DRUKARKI	Atramentowa ink-jet, Druk laserowy, Laserowa, Termotransferowa, Wytłoczenie
ATUTY	Fotokomórka, Kontakt z art. spożywczymi, łatwa do wyczyszczenia, Łatwa regulacja, Panel dotykowy, powierzchnia gładka ze stali nierdzewnej, Prosta obsługa, Stabilne działanie, Szybka, Wysoka precyzja
BRANŻE	Chemiczna, Farmaceutyczna, Gorzelnie i Browary, Instant, Kawy, Herbaty, Kosmetyczna, Kremy, żele, mydła, Książki, teczki, karty, Mąki, Ryż, Panierki, Makarony, Mięso, Ryby, Mleczna, Napojów, Oleje, Octy, Syropy, Owoce Warzywa, Pasze i nawozy, Poligraficzna, Słodycze, Przekąski, Sosy, pasty, przyprawy, Spożywcza, Suplementy, Torebki, worki, koperty, folie

przeczytaj więcej
Price: 49,000.00 zł + VAT 23%
Kategorie: ETYKIECIARKI, GÓRNE, SAMOPRZYLEPNE
AtrybutyArray

MASZYNA DO ETYKIETOWANIA PRODUKTÓW PŁASKICH OD GÓRY Z PRZENOŚNIKIEM

OPAKOWANIA	BECZKI, BLISTER, ETYKIETY, FOLIA, KANISTRY, KARTONY, SASZETKI, SKIN, SŁOIKI, TUBY, BUTELKI, KUBKI, POJEMNIKI, PUDEŁKA & KARTONY, PUSZKI, TOREBKI i SASZETKI, WIADRA, WORKI, WIELOPAKI, SZKLANKA, SŁOIKI, TACKI
Typ etykiety	Samoprzylepne etykiety
Miejsce etykietowania	Góra
Kształt podstawy	Koło, Kwadrat, Owal, Prostokąt
TYP DOZOWNIKA	Podajnik arkuszy
Długość etykiety (mm)	6-250
Wysokość etykiety (mm)	20-170
Szerokość produktu/opakowania (mm)	25-200
Wysokość produktu/opakowania (mm)	0,2-150
Wydajność szt./minutę	0-200
Tolerancja +/-	0,5 mm, 1 mm
Średnica rolki zewnętrzna (mm)	500
Średnica rolki wewnętrzna (mm)	76
Termin realizacji (dni)	3
Materiał	OPS, PET, PVC
Proces działania	Automatyczne, Automatyczny (fotokomórka), Pozioma, Pracy samodzielnej, Włączenia w linię produkcyjną
Opcje płatne	Datownik, Podajnik arkuszowy, Pozycjonowanie produktu,

	Przenośnik podający, Przenośnik próżniowy, Większe pole etykietowania
Cechy maszyny	Angielskie menu, Automatyczny podajnik, Obudowa ze stali nierdzewnej, Silniki plc
Moc maszyny kW	0,95
Waga maszyny (kg)	100
Wymiary maszyny dł. x szer. x wys. (mm)	1300x1000x1300
Zasilanie	220V 50/60Hz, 380 V 50 Hz
DRUKARKI	Atramentowa ink-jet, Druk laserowy, Laserowa, Termotransferowa, Wytłoczenie
ATUTY	Fotokomórka, Kontakt z art. spożywczymi, łatwa do wyczyszczenia, Łatwa regulacja, Panel dotykowy, powierzchnia gładka ze stali nierdzewnej, Prosta obsługa, Stabilne działanie, Szybka, Wysoka precyzja
BRANŻE	Chemiczna, Farmaceutyczna, Gorzelnie i Browary, Instant, Kawy, Herbaty, Kosmetyczna, Kremy, żele, mydła, Książki, teczki, karty, Mąki, Ryż, Panierki, Makarony, Mięso, Ryby, Mleczna, Napojów, Oleje, Octy, Syropy, Owoce Warzywa, Pasze i nawozy, Poligraficzna, Słodycze, Przekąski, Sosy, pasty, przyprawy, Spożywcza, Suplementy, Torebki, worki, koperty, folie

przeczytaj więcej
Price: 35,000.00 zł + VAT 23%
Kategorie: ETYKIECIARKI, GÓRNE, SAMOPRZYLEPNE
AtrybutyArray

MASZYNA DO ETYKIETOWANIA PRODUKTÓW PŁASKICH OD GÓRY

OPAKOWANIA	BECZKI, BLISTER, ETYKIETY, FOLIA, KANISTRY, KARTONY, SASZETKI, SKIN, SŁOIKI, TUBY, BUTELKI, KUBKI, POJEMNIKI, PUDEŁKA & KARTONY, PUSZKI, TOREBKI i SASZETKI, WIADRA, WORKI, WIELOPAKI, SZKLANKA, SŁOIKI, TACKI
Typ etykiety	Samoprzylepne etykiety
Miejsce etykietowania	Góra

Kształt podstawy	Koło, Kwadrat, Owal, Prostokąt
TYP DOZOWNIKA	Podajnik arkuszy
Długość etykiety (mm)	6-250
Wysokość etykiety (mm)	20-170
Szerokość produktu/opakowania (mm)	28-125
Wysokość produktu/opakowania (mm)	25-230
Wydajność szt./minutę	0-200
Tolerancja +/-	1 mm
Grubość materiału (mm)	0,035-0,13
Średnica rolki zewnętrzna (mm)	500
Średnica rolki wewnętrzna (mm)	76
Termin realizacji (dni)	3
Proces działania	Automatyczne, Automatyczny (fotokomórka), Pozioma, Pracy samodzielnej, Włączenia w linię produkcyjną
Opcje płatne	Datownik, Podajnik arkuszowy, Pozycjonowanie produktu, Przenośnik podający, Przenośnik próżniowy, Większe pole etykietowania
Cechy maszyny	Angielskie menu, Automatyczny podajnik, Silniki plc
Moc maszyny kW	0,95
Waga maszyny (kg)	100
Wymiary maszyny dł. x szer. x wys. (mm)	1000x1000x1600
Zasilanie	220V 50/60Hz
DRUKARKI	Atramentowa ink-jet, Druk laserowy, Laserowa, Termotransferowa, Wytłoczenie
ATUTY	Fotokomórka, Kontakt z art. spożywczymi, łatwa do wyczyszczenia, Łatwa regulacja, Panel dotykowy, powierzchnia gładka ze stali nierdzewnej, Prosta obsługa, Stabilne działanie, Szybka, Wysoka precyzja
BRANŻE	Chemiczna, Farmaceutyczna, Gorzelnie i Browary, Instant, Kawy, Herbaty, Kosmetyczna, Kremy, żele, mydła, Książki, teczki, karty, Mąki, Ryż, Panierki, Makarony, Mięso, Ryby, Mleczna, Napojów, Oleje, Octy, Syropy, Owoce Warzywa, Pasze i nawozy, Poligraficzna, Słodycze, Przekąski, Sosy, pasty, przyprawy, Spożywcza, Suplementy, Torebki, worki, koperty, folie

przeczytaj więcej
Price: 29,000.00 zł + VAT 23%
Kategorie: ETYKIECIARKI, GÓRNE, SAMOPRZYLEPNE
AtrybutyArray

MASZYNA DO AUTOMATYCZNEGO ETYKIETOWANIA DWUSTRONNEGO BUTELEK PŁASKICH

OPAKOWANIA	KANISTRY, BUTELKI, POJEMNIKI, PUDEŁKA & KARTONY, PUSZKI, TACKI
Typ etykiety	Samoprzylepne etykiety
Kształt podstawy	Koło, Kwadrat, Owal, Prostokąt
Miejsce etykietowania	Bok
Długość etykiety (mm)	20-200

Wysokość etykiety (mm)	20-160
Szerokość produktu/opakowania (mm)	30-90
Wysokość produktu/opakowania (mm)	60-280
Długość produktu (mm)	20-250
Wydajność szt./minutę	120
Średnica rolki zewnętrzna (mm)	280
Średnica rolki wewnętrzna (mm)	76
DRUKARKI	Atramentowa ink-jet, Druk laserowy, Laserowa, Termotransferowa, Wytłoczenie
Opcje płatne	Datownik, Fotokomórka do pozycjonowania, Fotokomórka na transparentną folię, Większe pole etykietowania
Termin realizacji (dni)	3
Wymiary maszyny dł. x szer. x wys. (mm)	3050x1500x1600
Cechy maszyny	Angielskie menu, Automatyczny podajnik, Górny przenośnik dociskający opakowania, Licznik etykiet łatwy w zarządzaniu, Obudowa ze stali nierdzewnej, Prędkość etykietowania jest zsynchronizowana z przenośnikiem taśmowym, Przenośnik taśmowy spełnia normę MCC, Przycisk zatrzymania awaryjnego, Silniki plc, Sterowanie systemem mikroprocesorowym z ekranem LED, Wysokość i kąt etykietowania są nastawny
Moc maszyny kW	1,2
Waga maszyny (kg)	350
Materiał	FOLIA, PAPIER, PET, PP
ATUTY	Łatwa regulacja, Panel dotykowy, Prosta obsługa
BRANŻE	Chemiczna, Farmaceutyczna, Kosmetyczna, Mleczna, Napojów, Owoce Warzywa, Sosy, pasty, przyprawy, Spożywcza, Suplementy

przeczytaj więcej
Price: 65,000.00 zł + VAT 23%
Kategorie: BOCZNE, ETYKIECIARKI, SAMOPRZYLEPNE
AtrybutyArray