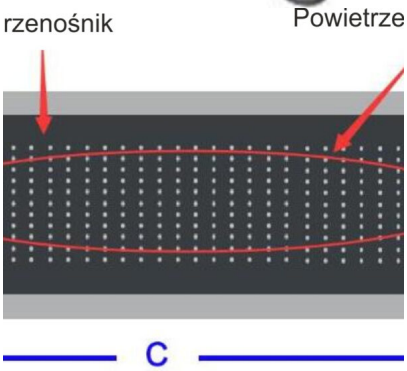

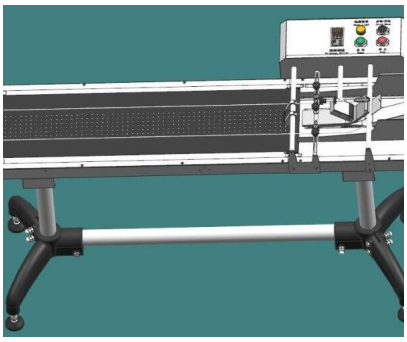

MASZYNA DO ETYKIETOWANIA TOREBEK WORKÓW KOPERT ARKUSZY OD GÓRY Z PRZENOŚNIKIEM SSĄCYM I DOZOWNIKIEM ARKUSZOWYM

Podajnik z przenośnikiem próżniowym

Rozmiar taśmy przenośnika można dostosować, prosimy o podanie rozmiaru
A – szerokość przyssania (otworów)

B – szerokość taśmy przenośnika
C – szerokość całkowita przenośnika

OPAKOWANIA	BECZKI, BLISTER, ETYKIETY, FOLIA, KANISTRY, KARTONY, SASZETKI, SKIN, SŁOIKI, TUBY, BUTELKI, KUBKI, POJEMNIKI, PUDEŁKA & KARTONY, PUSZKI, TOREBKI i SASZETKI, WIADRA, WORKI, WIELOPAKI, SZKLANKA, SŁOIKI, TACKI
Typ etykiety	Samoprzylepne etykiety
Miejsce etykietowania	Góra
Kształt podstawy	Koło, Kwadrat, Owal, Prostokąt
TYP DOZOWNIKA	Podajnik arkuszy
Długość etykiety (mm)	6-250
Wysokość etykiety (mm)	20-170
Szerokość produktu/opakowania (mm)	25-200
Wysokość produktu/opakowania (mm)	0,2-150
Wydajność szt./minutę	0-200
Tolerancja +/-	0,5 mm, 1 mm
Średnica rolki zewnętrzna (mm)	500
Średnica rolki wewnętrzna (mm)	76
Termin realizacji (dni)	3
Materiał	OPS, PET, PVC
Proces działania	Automatyczne, Automatyczny (fotokomórka), Pozioma, Pracy samodzielnej, Włączenia w linię produkcyjną
Opcje płatne	Datownik, Pozycjonowanie produktu, Większe pole etykietowania
Cechy maszyny	Angielskie menu, Automatyczny podajnik, Obudowa ze stali nierdzewnej, Silniki plc
Moc maszyny kW	0,4
Waga maszyny (kg)	100
Wymiary maszyny dł. x szer. x wys. (mm)	1300x1000x1300
Zasilanie	220V 50/60Hz, 380 V 50 Hz
DRUKARKI	Atramentowa ink-jet, Druk laserowy, Laserowa, Termotransferowa, Wytłoczenie
ATUTY	Fotokomórka, Kontakt z art. spożywczymi, łatwa do wyczyszczenia, Łatwa regulacja, Panel dotykowy, powierzchnia gładka ze stali nierdzewnej, Prosta obsługa, Stabilne działanie, Szybka, Wysoka precyzja
BRANŻE	Chemiczna, Farmaceutyczna, Gorzelnie i Browary, Instant, Kawy, Herbaty, Kosmetyczna, Kremy, żele, mydła, Książki, teczki, karty, Mąki, Ryż, Panierki, Makarony, Mięso, Ryby, Mleczna, Napojów, Oleje, Octy, Syropy, Owoce Warzywa, Pasze i nawozy, Poligraficzna, Słodycze, Przekąski, Sosy, pasty, przyprawy, Spożywcza, Suplementy, Torebki, worki, koperty, folie

przeczytaj więcej
Price: 49,000.00 zł + VAT 23%
Kategorie: ETYKIECIARKI, GÓRNE, SAMOPRZYLEPNE
AtrybutyArray

MASZYNA DO ETYKIETOWANIA PRODUKTÓW PŁASKICH OD GÓRY Z PRZENOŚNIKIEM

OPAKOWANIA	BECZKI, BLISTER, ETYKIETY, FOLIA, KANISTRY, KARTONY, SASZETKI, SKIN, SŁOIKI, TUBY, BUTELKI, KUBKI, POJEMNIKI, PUDEŁKA & KARTONY, PUSZKI, TOREBKI i SASZETKI, WIADRA, WORKI, WIELOPAKI, SZKLANKA, SŁOIKI, TACKI
Typ etykiety	Samoprzylepne etykiety
Miejsce etykietowania	Góra
Kształt podstawy	Koło, Kwadrat, Owal, Prostokąt
TYP DOZOWNIKA	Podajnik arkuszy
Długość etykiety (mm)	6-250
Wysokość etykiety (mm)	20-170
Szerokość produktu/opakowania (mm)	25-200
Wysokość produktu/opakowania (mm)	0,2-150
Wydajność szt./minutę	0-200
Tolerancja +/-	0,5 mm, 1 mm
Średnica rolki zewnętrzna (mm)	500
Średnica rolki wewnętrzna (mm)	76
Termin realizacji (dni)	3
Materiał	OPS, PET, PVC
Proces działania	Automatyczne, Automatyczny (fotokomórka), Pozioma, Pracy samodzielnej, Włączenia w linię produkcyjną
Opcje płatne	Datownik, Podajnik arkuszowy, Pozycjonowanie produktu,

	Przenośnik podający, Przenośnik próżniowy, Większe pole etykietowania
Cechy maszyny	Angielskie menu, Automatyczny podajnik, Obudowa ze stali nierdzewnej, Silniki plc
Moc maszyny kW	0,95
Waga maszyny (kg)	100
Wymiary maszyny dł. x szer. x wys. (mm)	1300x1000x1300
Zasilanie	220V 50/60Hz, 380 V 50 Hz
DRUKARKI	Atramentowa ink-jet, Druk laserowy, Laserowa, Termotransferowa, Wytłoczenie
ATUTY	Fotokomórka, Kontakt z art. spożywczymi, łatwa do wyczyszczenia, Łatwa regulacja, Panel dotykowy, powierzchnia gładka ze stali nierdzewnej, Prosta obsługa, Stabilne działanie, Szybka, Wysoka precyzja
BRANŻE	Chemiczna, Farmaceutyczna, Gorzelnie i Browary, Instant, Kawy, Herbaty, Kosmetyczna, Kremy, żele, mydła, Książki, teczki, karty, Mąki, Ryż, Panierki, Makarony, Mięso, Ryby, Mleczna, Napojów, Oleje, Octy, Syropy, Owoce Warzywa, Pasze i nawozy, Poligraficzna, Słodycze, Przekąski, Sosy, pasty, przyprawy, Spożywcza, Suplementy, Torebki, worki, koperty, folie

przeczytaj więcej
Price: 35,000.00 zł + VAT 23%
Kategorie: ETYKIECIARKI, GÓRNE, SAMOPRZYLEPNE
AtrybutyArray

MASZYNA DO ETYKIETOWANIA PRODUKTÓW PŁASKICH OD GÓRY

OPAKOWANIA	BECZKI, BLISTER, ETYKIETY, FOLIA, KANISTRY, KARTONY, SASZETKI, SKIN, SŁOIKI, TUBY, BUTELKI, KUBKI, POJEMNIKI, PUDEŁKA & KARTONY, PUSZKI, TOREBKI i SASZETKI, WIADRA, WORKI, WIELOPAKI, SZKLANKA, SŁOIKI, TACKI
Typ etykiety	Samoprzylepne etykiety
Miejsce etykietowania	Góra

Kształt podstawy	Koło, Kwadrat, Owal, Prostokąt
TYP DOZOWNIKA	Podajnik arkuszy
Długość etykiety (mm)	6-250
Wysokość etykiety (mm)	20-170
Szerokość produktu/opakowania (mm)	28-125
Wysokość produktu/opakowania (mm)	25-230
Wydajność szt./minutę	0-200
Tolerancja +/-	1 mm
Grubość materiału (mm)	0,035-0,13
Średnica rolki zewnętrzna (mm)	500
Średnica rolki wewnętrzna (mm)	76
Termin realizacji (dni)	3
Proces działania	Automatyczne, Automatyczny (fotokomórka), Pozioma, Pracy samodzielnej, Włączenia w linię produkcyjną
Opcje płatne	Datownik, Podajnik arkuszowy, Pozycjonowanie produktu, Przenośnik podający, Przenośnik próżniowy, Większe pole etykietowania
Cechy maszyny	Angielskie menu, Automatyczny podajnik, Silniki plc
Moc maszyny kW	0,95
Waga maszyny (kg)	100
Wymiary maszyny dł. x szer. x wys. (mm)	1000x1000x1600
Zasilanie	220V 50/60Hz
DRUKARKI	Atramentowa ink-jet, Druk laserowy, Laserowa, Termotransferowa, Wytłoczenie
ATUTY	Fotokomórka, Kontakt z art. spożywczymi, łatwa do wyczyszczenia, Łatwa regulacja, Panel dotykowy, powierzchnia gładka ze stali nierdzewnej, Prosta obsługa, Stabilne działanie, Szybka, Wysoka precyzja
BRANŻE	Chemiczna, Farmaceutyczna, Gorzelnie i Browary, Instant, Kawy, Herbaty, Kosmetyczna, Kremy, żele, mydła, Książki, teczki, karty, Mąki, Ryż, Panierki, Makarony, Mięso, Ryby, Mleczna, Napojów, Oleje, Octy, Syropy, Owoce Warzywa, Pasze i nawozy, Poligraficzna, Słodycze, Przekąski, Sosy, pasty, przyprawy, Spożywcza, Suplementy, Torebki, worki, koperty, folie

przeczytaj więcej
Price: 29,000.00 zł + VAT 23%
Kategorie: ETYKIECIARKI, GÓRNE, SAMOPRZYLEPNE
AtrybutyArray