-14%

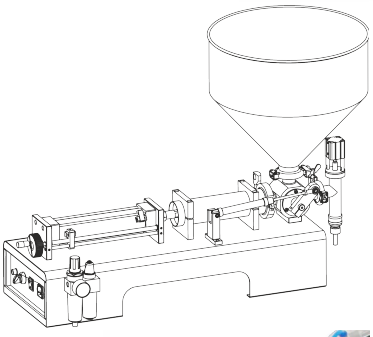

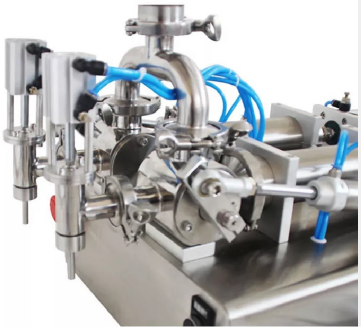

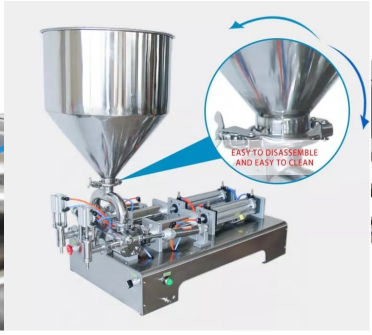

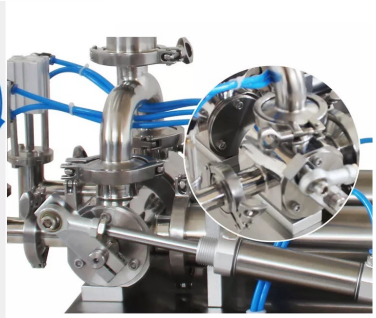

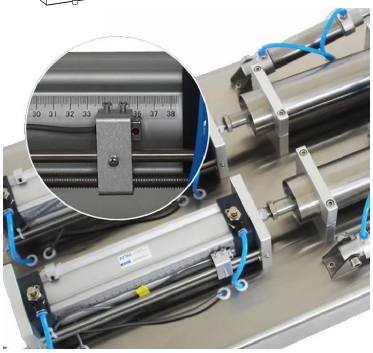

DOZOWNIK 30-300 ML 2 GŁOWICE DO GĘSTYCH I PÓŁPŁYNNYCH PRODUKTÓW PÓŁAUTOMATYCZNA

Typ maszyny (zastosowanie)	NALEWAJĄCA
OPAKOWANIA	SASZETKI, SŁOIKI, TUBKI, TUBY, BUTELKI, KUBKI, POJEMNIKI, PUDEŁKA & KARTONY, PUSZKI, TOREBKI i SASZETKI, WIADRA, WORKI, SZKLANKA, SŁOIKI, TACKI
Pakowanie	GĘSTE PASTY, PŁYNNE, Homogeniczne, Półpłynne, Półgęste
Typ produktu (zawartość)	Dżem, Kleje, Kosmetyki, Mydło w płynie, Oleje jadalne, Smary, Śmietana, Soki, Sosy, Suplementy diety
Dysze dozujące	2
Doza	30-300
Wydajność szt./minutę	12-22
Tolerancja +/-	1%
Pojemność zbiornika (l)	30
Skład maszyny	Jednostka ważąca, Lej, Siłownik pnematyczny, Zbiornik
Proces działania	Półautomatyczne, Półautomatyczny (naciśnij pedał), Pracy samodzielnej, Włączenia w linię produkcyjną
Termin realizacji (dni)	Na magazynie
Opcje płatne	Mieszalnik, Noga (stojak), Podgrzewanie, Zbiornik
Zasilanie	230 V / 50 Hz
Wymiary maszyny dł. x szer. x wys. (mm)	900x500x1050
Moc maszyny kW	0,2
Cechy maszyny	Części ze stali nierdzewnej, Obudowa ze stali nierdzewnej, Regulacja dozy, Stal 201 obudowa, Stal 304 kontakt z produktem, Wymaga podłączenia kompresora
Waga maszyny (kg)	30
Podzespoły	Airtec, Europejskie
BRANŻE	Chemiczna, Farmaceutyczna, Gorzelnie i Browary, Instant, Kawy, Herbaty, Kosmetyczna, Kremy, żele, mydła, Mąki, Ryż, Panierki, Makarony, Mleczna, Napojów, Oleje, Octy, Syropy, Owoce Warzywa, Pasze i nawozy, Słodycze, Przekąski, Sosy, pasty, przyprawy, Spożywcza, Suplementy
ATUTY	Kontakt z art. spożywczymi, łatwa do wyczyszczenia, Łatwa regulacja, powierzchnia gładka ze stali nierdzewnej, Prosta obsługa, Regulacja dozy, Wysoka precyzja

przeczytaj więcej

Price: ~~14,000.00 zł~~ Original price was: 14,000.00 zł.12,000.00 złCurrent price is: 12,000.00 zł. + VAT 23%

Kategorie: DOZUJĄCE, POMPY, GĘSTE PŁYNY, MASZYNY

AtrybutyArray

DOZOWNIK 30L GĘSTYCH PODGRZEWANIE MIESZANIE PRODUKTU OBJĘTOŚĆ 6-1000 ML

Dozownik 30L gęstych podgrzewanie mieszanie produktu objętość 6-1000 ml

Pakowanie OPAKOWANIA	GĘSTE PASTY, Homogeniczne, Półpłynne, Półgęste TUBY, BUTELKI, KUBKI, POJEMNIKI, PUDEŁKA & KARTONY, PUSZKI, TOREBKI i SASZETKI, WIADRA, WORKI, SZKLANKA,

	SŁOIKI, TACKI
Doza	0-30000
Typ produktu (zawartość)	Dżem, Kleje, Kosmetyki, Mydło w płynie, Olej kakaowy, Olej kokosowy, Parafina, Smary, Śmietana, Sosy, Wosk
Dysze dozujące	1
Wydajność szt./minutę	5-40
Tolerancja +/-	1%
Pojemność zbiornika (l)	30
Zużycie powietrza m3/min	23
Proces działania	Półautomatyczne, Półautomatyczny (naciśnij pedał), Pracy samodzielnej
Skład maszyny	Jednostka ważąca, Lej, Mieszalnik, Zbiornik, Zbiornik na wodę
Termin realizacji (dni)	90
Opcje płatne	Zbiornik
Zasilanie	230 V / 50 Hz
Wymiary maszyny dł. x szer. x wys. (mm)	400x500x1200mm
Moc maszyny kW	0,5
Cechy maszyny	Części ze stali nierdzewnej, Obudowa ze stali nierdzewnej, Regulacja dozy, Wymaga podłączenia kompresora
Waga maszyny (kg)	65
Podzespoły	Airtec, Europejskie
BRANŻE	Chemiczna, Farmaceutyczna, Kosmetyczna, Spożywcza
ATUTY	Kontakt z art. spożywczymi, łatwa do wyczyszczenia, Łatwa regulacja, powierzchnia gładka ze stali nierdzewnej, Prosta obsługa, Regulacja dozy
TOREBKI & SASZETKI	Torebka Block, Torebka Block struna z wentylem przód, Torebka Fold z paskiem, Torebka z fałdami

przeczytaj więcej
Price: 5,900.00 zł + VAT 23%
Kategorie: DOZUJĄCE, POMPY, RZADKIE, ZBIRONIKI
AtrybutyArray

DOZOWNIK GĘSTYCH PODGRZEWANIE MIESZANIE PRODUKTU OBJĘTOŚĆ 6-1000 ML

Pakowanie	GĘSTE PASTY, Homogeniczne, Półpłynne, Półgęste
OPAKOWANIA	TUBY, BUTELKI, KUBKI, POJEMNIKI, PUDEŁKA & KARTONY, PUSZKI, TOREBKI i SASZETKI, WIADRA, WORKI, SZKLANKA, SŁOIKI, TACKI
Typ produktu (zawartość)	Dżem, Kleje, Kosmetyki, Mydło w płynie, Olej kakaowy, Olej kokosowy, Parafina, Smary, Śmietana, Sosy, Wosk
Doza	10-120, 100-1000, 25-250, 50-500, 6-60
Dysze dozujące	1
Wydajność szt./minutę	5-40
Tolerancja +/-	1%
Pojemność zbiornika (l)	30
Zużycie powietrza m3/min	23
Skład maszyny	Jednostka ważąca, Lej, Mieszalnik, Zbiornik, Zbiornik na wodę
Proces działania	Półautomatyczne, Półautomatyczny (naciśnij pedał), Pracy samodzielnej
Termin realizacji (dni)	90
Opcje płatne	Zbiornik
Zasilanie	230 V / 50 Hz
Wymiary maszyny dł. x szer. x wys. (mm)	400x500x1200mm
Moc maszyny kW	0,5
Cechy maszyny	Części ze stali nierdzewnej, Obudowa ze stali nierdzewnej,

Waga maszyny (kg)	65
Podzespoły	Airtec, Europejskie
BRANŻE	Chemiczna, Farmaceutyczna, Kosmetyczna, Spożywcza
ATUTY	Kontakt z art. spożywczymi, łatwa do wyczyszczenia, Łatwa regulacja, powierzchnia gładka ze stali nierdzewnej, Prosta obsługa, Regulacja dozy
TOREBKI & SASZETKI	Torebka Block, Torebka Block struna z wentylem przód, Torebka Fold z paskiem, Torebka z fałdami

przeczytaj więcej
Price: 24,000.00 zł + VAT 23%
Kategoria: NALEWANIE
AtrybutyArray

DOZOWNIK GĘSTYCH I PÓŁPŁYNNYCH PRODUKTÓW PÓŁAUTOMATYCZNA

Typ maszyny (zastosowanie)	NALEWAJĄCA
OPAKOWANIA	SASZETKI, SŁOIKI, TUBKI, TUBY, BUTELKI, KUBKI, POJEMNIKI, PUDEŁKA & KARTONY, PUSZKI, TOREBKI i SASZETKI, WIADRA, WORKI, SZKLANKA, SŁOIKI, TACKI
Pakowanie	GĘSTE PASTY, PŁYNNE, Homogeniczne, Półpłynne, Półgęste
Typ produktu (zawartość)	Dżem, Kleje, Kosmetyki, Mydło w płynie, Oleje jadalne, Smary, Śmietana, Soki, Sosy, Suplementy diety
Dysze dozujące	1, 2
Doza	100-1000, 5-50, 50-500, 500-2500
Wydajność szt./minutę	12-22
Tolerancja +/-	1%
Pojemność zbiornika (l)	20
Skład maszyny	Jednostka ważąca, Lej, Siłownik pnematyczny, Zbiornik
Proces działania	Półautomatyczne, Półautomatyczny (naciśnij pedał), Pracy samodzielnej, Włączenia w linię produkcyjną
Termin realizacji (dni)	90
Opcje płatne	Mieszalnik, Noga (stojak), Podgrzewanie, Zbiornik
Zasilanie	230 V / 50 Hz
Wymiary maszyny dł. x szer. x wys. (mm)	900x500x1050
Moc maszyny kW	0,2
Cechy maszyny	Części ze stali nierdzewnej, Obudowa ze stali nierdzewnej, Regulacja dozy, Stal 201 obudowa, Stal 304 kontakt z produktem, Wymaga podłączenia kompresora
Waga maszyny (kg)	30
Podzespoły	Airtec, Europejskie
BRANŻE	Chemiczna, Farmaceutyczna, Gorzelnie i Browary, Instant, Kawy, Herbaty, Kosmetyczna, Kremy, żele, mydła, Mąki, Ryż, Panierki, Makarony, Mleczna, Napojów, Oleje, Octy, Syropy, Owoce Warzywa, Pasze i nawozy, Słodycze, Przekąski, Sosy, pasty, przyprawy, Spożywcza, Suplementy
ATUTY	Kontakt z art. spożywczymi, łatwa do wyczyszczenia, Łatwa regulacja, powierzchnia gładka ze stali nierdzewnej, Prosta obsługa, Regulacja dozy, Wysoka precyzja

przeczytaj więcej

Variations

Image	Description	Doza	Price
		50-500	11,900.00 zł + VAT 23%
		50-500	11,900.00 zł + VAT 23%
		100-1000	12,900.00 zł + VAT 23%
		500-2500	14,900.00 zł + VAT 23%

Kategorie: DOZUJĄCE, POMPY, GĘSTE PŁYNY, MASZYNY
AtrybutyArray